Feuchtegeregelte Abluftelemente

Bahia Curve: Allgemeines

Bahia Curve L

Bahia Curve S

ANWENDUNG

- Einsatz in ALDES Lüftungsanalagen (z.B. Bahia, DeeFly hygro, DeeFly Cube, DFE etc.)
- Für Wohnhäuser, Wohn- und Pflegeheime, Hotels, öffentliche Gebäude, etc.
- Neubau und Renovierung
- Dezentrale Feuchtesteuerung bewirkt, dass die Luftmengen raumweise an den Bedarf angepasst werden.

BESCHREIBUNG

- Völlig neues, harmonisches Design ohne sichtbare Gitter, mit glatter Frontseite
- Druckbereich – 160 Pa
- Abluftelement feuchtegeregelt
  - Basisluftmenge in Abhängigkeit der Feuchte geregelt
  - Maximalluftmenge unabhängig der Feuchte schaltbar (je nach Ausführung)
- Abluftelemente nicht feuchtegeregelt
  - Basisluftmenge konstant
  - Maximalluftmenge schaltbar (je nach Ausführung)
- In 2 Ausführungen
  - Bahia Curve S: für Luftmengen bis 60 m³/h
  - Bahia Curve L: für Luftmengen bis 140 m³/h
- Ausführungen und Zubehör abgestimmt auf den Bedarf bei Installation
- Zuschaltmöglichkeiten der Maximalluftmenge
  - Integrierter Präsenzsensor
  - Externer Schalter
  - Externer Taster
  - IR- Fernbedienung (Curve L)

MONTAGE

- Ausführung mit Stutzen Ø 125 mm
  - Befestigung durch Aufstecken: Manschetten RT Flex, starres Rohr
  - Eine Rolldichtung sorgt für Dichtheit und Halt auf der Wand
- Ausführung mit Stutzen Ø 80 mm
  - Befestigung durch Aufstecken: Manschetten, starres Rohr
- Ausführung ohne Stutzen,
  - Durch Cliptechnik wird der Stutzen Ø 125 mm (Rolldichtung), Ø 116 mm (Rolldichtung) oder Ø 100 mm befestigt (Schaumstoffdichtung)
  - direkt zum Schrauben auf die Wand
  - Mit Cliptechnik auf Renovierungsplatte befestigt

SCHALTUNG DER MAXIMALLUFTMENGE

Infrarot	Präsenz-sensor	Schalter	Taster
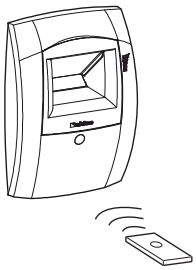	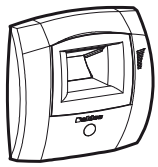	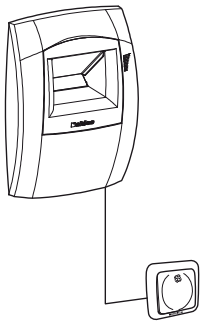	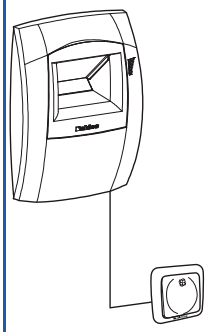
Betätigung mit Infrarot Fernbedienung (Im Lieferumfang) Zeitschaltung **	Automatisches Einschalten bei Anwesenheit im Raum	Betätigung mit Schalter Ein/Aus*** (nicht im Lieferumfang)	Betätigung mit Taster (Zubehör - Seite 67) Zeitschaltung **
Stromversorgung über Netzanschluss (Zubehör) *	Stromversorgung über Batterie oder Netzanschluss über (Zubehör) *	Stromversorgung über Netzanschluss (Zubehör) *	Stromversorgung über Batterie oder Netzanschluss (Zubehör) *

* 9V-Batterie Typ 6LR61 (bauseitig bereitzustellen) oder Netzanschluss 12 VAC (siehe elektr. Zubehör - Seite 67)

** Maximal-Luftmenge während 20 Minuten (Bahia Curve S) oder 30 Minuten (Bahia Curve L) nach Auslösung / Schaltimpuls

*** EIN/AUS-Schalter benutzen = EIN = Maximal-Luftmenge:
AUS nach mehr 20 Sekunden = Basisluftmenge
AUS nach weniger als 20 Sekunden = Funktion wie Taster
Stromversorgung aus dem Netz über Zubehör - Seite 67

SCHALLPEGEL

Ausführung	Lw in dB(A) bei 136 Pa	Dnew (C) in dB	Dnew (C) mit Rohrschalldämfer in dB
Curve L	33	55	61
Curve S	33	56	63

Feuchtegeregelte Abluftelemente

Bahia Curve L

Bahia Curve L

Hinweise

- Gutachten feuchte geregelt „Bahia“ Wohnung Nr. 1407-1183
- Zertifizierung CSTBBat in Vorbereitung
- CEE conform: Zertifikat Nr. BAR-TH27

Vorteile

- Formschönes Design
- Rolldichtung
- Einfache Wartung
- Leichte Installation
- Infrarot-Ausführung
- Präsenz-Ausführung

ANWENDUNG

- Kontrollierte Feuchtegeregelte Wohnungslüftung
- Neubau und Renovierungen

BESCHREIBUNG

- Feuchtegeregeltes Abluftelement für erhöhte Luftmengen
- Steuerung Maximalluftmenge: siehe Seite 63
- Formschönes Design
- Ausführungen und Zubehör, das den Anforderungen bei der Installation gerecht wird
- Einfache Wartung: Regelteil durch Cliptechnik schnell ein- und auszubauen
- Moderne Infrarot-Ausführung über Fernbedienung, für einfache Installation ohne Schalter.
- Druckbereich: – 160 Pa

ABMESSUNGEN (mm)

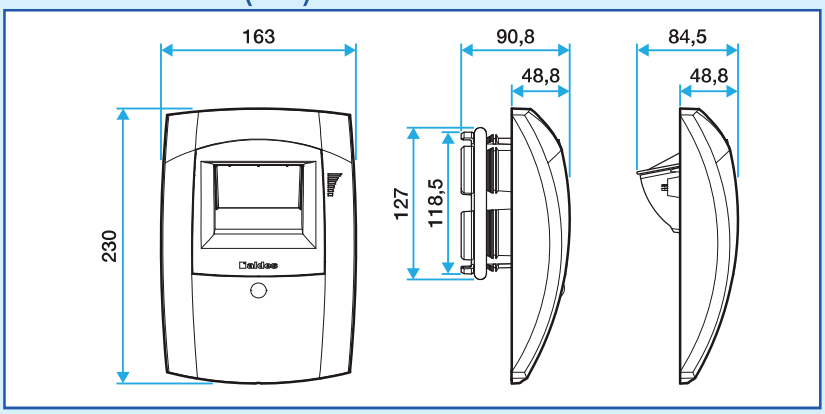

VERSION

Steuerung	Anschluss-Durchmesser	Bezeichnung	Basis Luftmengen (m³/h)	% RF	Max. Luftmenge m³/h	Artikel-Nr.
Infrarot-Fernbedienung	Ø 125	C11 Bahia Curve L	5-45	45-85 %	75	11015445
Infrarot-Fernbedienung	Ø 125	C12 Bahia Curve L	10-45	50-85 %	90	11015446
Infrarot-Fernbedienung	Ø 125	C13 Bahia Curve L	20-60	36-76 %	135	11015447
Infrarot-Fernbedienung	Ø 125	C14 Bahia Curve L	10-50	36-76 %	105	11015448
Infrarot-Fernbedienung	Ø 125	C15 Bahia Curve L	10-50	31-71 %	120	11015449
Infrarot-Fernbedienung	Ohne Stutzen	C11 Bahia Curve L	5-45	45-85 %	75	11015450
Infrarot-Fernbedienung	Ohne Stutzen	C12 Bahia Curve L	10-45	50-85 %	90	11015451
Infrarot-Fernbedienung	Ohne Stutzen	C13 Bahia Curve L	20-60	36-76 %	135	11015452
Infrarot-Fernbedienung	Ohne Stutzen	C14 Bahia Curve L	10-50	36-76 %	105	11015453
Infrarot-Fernbedienung	Ohne Stutzen	C15 Bahia Curve L	10-50	31-71 %	120	11015454
Präsenz	Ø 125	W1 Bahia Curve L	12		70	11015480
Präsenz	Ø 125	BW11 Bahia Curve L	12 - 70	12-70 %	70	11015481
Taster / Schalter	Ø 125	C12 Bahia Curve L	10-45	50-85 %	90	11015431
Taster / Schalter	Ø 125	C13 Bahia Curve L	20-60	36-76 %	135	11015432
Taster / Schalter	Ø 125	C14 Bahia Curve L	10-50	36-76 %	105	11015433
Taster / Schalter	Ø 125	C15 Bahia Curve L	10-50	31-71 %	120	11015434
Nur Feuchte	Ø 125	C1 Bahia Curve L	20-80	20-80%		11015455
Nur Feuchte	Ø 125	C2 Bahia Curve L	40-100	20-80%		11015456
Nur Feuchte	Ø 125	C3 Bahia Curve L	60-120	20-80%		11015457
Nur Feuchte	Ø 125	C4 Bahia Curve L	80-140	20-80%		11015458
Nur Feuchte	Ø 125	B1 Bahia Curve L	12-70	12-70%		11015479

Feuchtegeregelte Abluftelemente

Bahia Curve S

Hinweise

- Gutachten feuchte geregelt „Bahia“ Wohnung Nr. 1407-1183
- Zertifizierung CSTBBat in Vorbereitung
- CEE conform: Zertifikat Nr. BAR-TH27

Vorteile

- Formschönes Design
- Rolldichtung
- Einfache Wartung
- Leichte Installation

ANWENDUNG

- Kontrollierte feuchtegeregelte Wohnungslüftung
- Neubau und Renovierungen

BESCHREIBUNG

- Feuchtegeregeltes Abluftelement für < 60 m³/h
- Steuerung Maximalluftmenge: siehe Seite 63
- Formschönes Design
- Ausführungen und Zubehör, das den Anforderungen bei der Installation gerecht wird
- Einfache Wartung: Regelteil durch Cliptechnik schnell ein- und auszubauen
- Druckbereich. – 160 Pa

ABMESSUNGEN (mm)

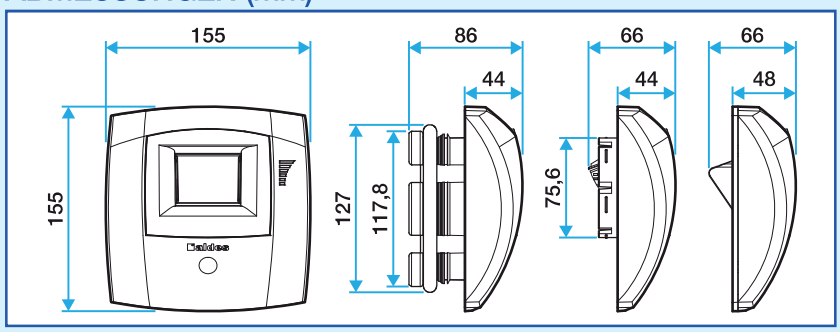

VERSION FEUCHTEGEREGELT

Anschluss-Durchmesser	Bezeichnung	Basis (m³/h)	% RF	Artikel-Nr.
Ø 125	B11 Bahia Curve S	6-45	46-85%	11015460
Ø 125	B13 Bahia Curve S	5-45	29-69%	11015461
Ø 125	B14 Bahia Curve S	5-45	20-60%	11015462
Ø 80	B11 Bahia Curve S	6-45	46-85%	11015463
Ø 80	B13 Bahia Curve S	5-45	29-69%	11015464
Ø 80	B14 Bahia Curve S	5-45	20-60%	11015465
Ohne Stutzen	B11 Bahia Curve S	6-45	46-85%	11015483
Ohne Stutzen	B13 Bahia Curve S	5-45	29-69%	11015484
Ohne Stutzen	B14 Bahia Curve S	5-45	20-60%	11015485
Ø 80	Bahia Curve S	16-60	33-73%	11015417

VERSION NICHT FEUCHTEGEREGELT

Steuerung	Anschluss-Durchmesser	Bezeichnung	Basis * m³/h	Max. * m³/h	Artikel-Nr.
Präsenz	Ø 125	W13 Bahia Curve S	5	30	11015474
Präsenz	Ø 80	W13 Bahia Curve S	5	30	11015475
Präsenz	Ohne Stutzen	W13 Bahia Curve S	5	30	11015488
Taster / Schalter	Ø 125	W13 Bahia Curve S	5	30	11015470
Taster / Schalter	Ø 80	W13 Bahia Curve S	5	30	11015471
-	Ø 125	W11 Bahia Curve S	15	-	11015466
-	Ø 125	W14 Bahia Curve S	30	-	11015467
-	Ø 80	W11 Bahia Curve S	15	-	11015468
-	Ø 80	W14 Bahia Curve S	30	-	11015469
-	Ohne Stutzen	W11 Bahia Curve S	15	-	11015486
-	Ohne Stutzen	W14 Bahia Curve S	30	-	11015487

* bei 80 Pa

VERSION FEUCHTEGEREGELT MIT SCHALTMÖGLICHKEIT

* Basis Volumenstrom durch Feuchte hat Vorrang. Sollte Luftmenge durch Feuchte höher sein als durch Präsenzschaltung, wird die Luftmenge nach Feuchte abgeführt.

Steuerung	Befestigung	Bezeichnung	Basis m³/h	% RF	Max. m³/h	Artikel-Nr.
Präsenz	Ø 125	BW15 Bahia Curve S	5-45	20-60%	30 *	11015477
Präsenz	Ø 80	BW15 Bahia Curve S	5-45	20-60%	30 *	11015478
Präsenz	Ø 80	Bahia Curve S	16-60	33-73%	60 *	11015418