BALZER
Wärmerückgewinnung

dezentral und zentral

Lüften mit Köpfchen !!

Lüfter GmbH
BALZER

Dezentrale Wärmerückgewinnung

HRV 6

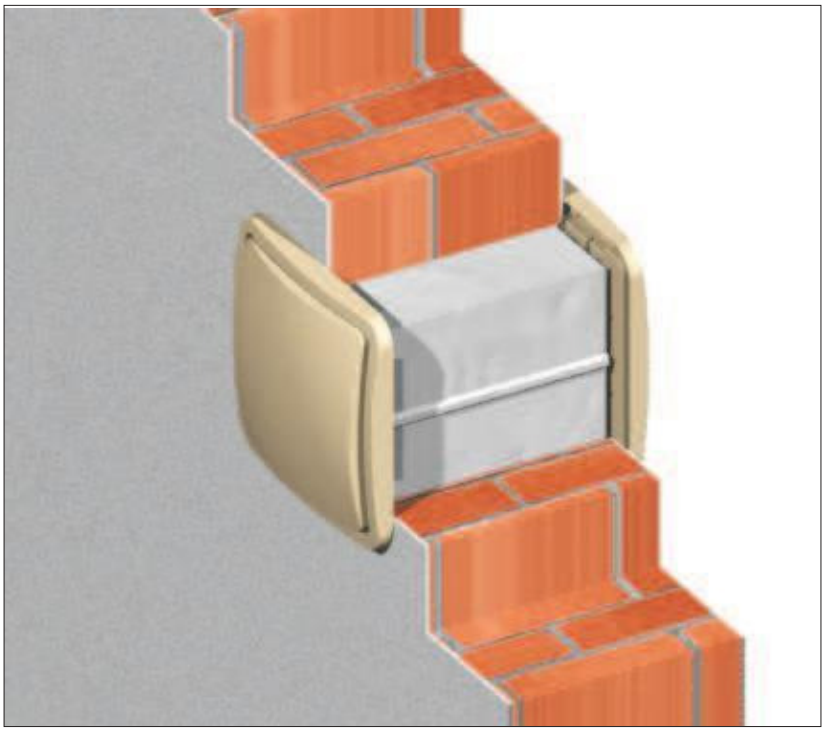

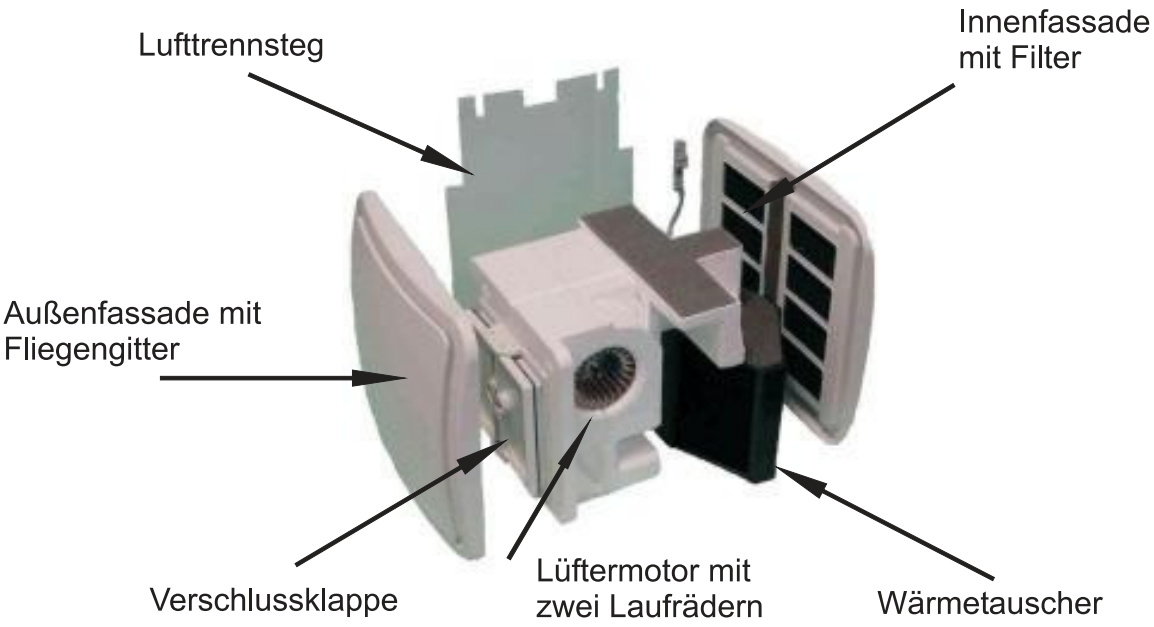

Technische Daten

Die Balzer dezentrale Wärmerückgewinnung von 15m³/h bis 40m³/h

Technische Daten

Luftleistung:	**15 - 40 m³/h**
Spannung:	**230V AC**
Leistung:	**15 - 30 W**
Wärmerückgew.:	**ca. 60 %**

Abmessung

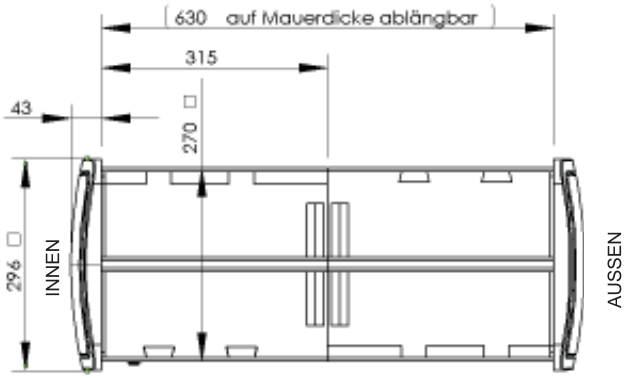

Elektroanschluss

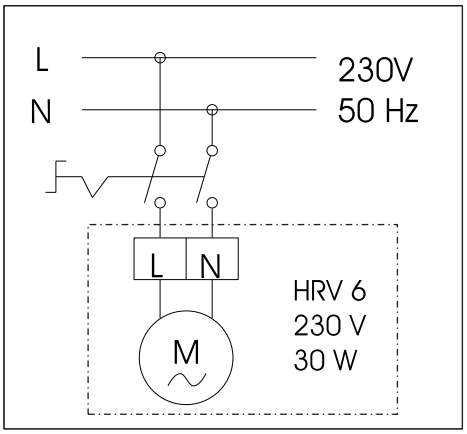

Luftführung

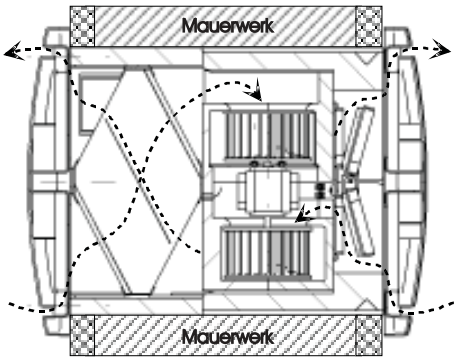

Über uns

Die BALZER Lüfter GmbH mit Sitz im Fünf-Seen-Land vor den Toren Münchens, widmet sich seit 1995 der Herstellung von Lüftungsgeräten zur Be- und Entlüftung von Wohnräumen. Seither steht der Name Balzer für:

funktionelle Produkte
abgestimmt auf die individuellen Anforderungen unserer Kunden

intelligente Technik
für mehr Komfort und einfache Handhabung

einfache Bedienung
durch Touch Display oder Stufenschaltung

Der Balzer Lüfter jetzt noch flexibler:

noch flexibler
durch die speziell entwickelte Kondensatführung ist es möglich ein und das selbe Gerät zur Decken- oder auch Wandmontage zu verwenden
- OHNE UMBAU -

optimierte Luftleistung
durch einfache Parametereinstellung kann das Gerät in der Luftleistung optimiert werden

neue Funktionen
durch das Touch-Display können sie nun die wichtigsten Pararmeter selbst einstellen.

Einbauvarianten der Balzer WRG-Geräte

Variante Wandeinbau

Variante Deckeneinbau

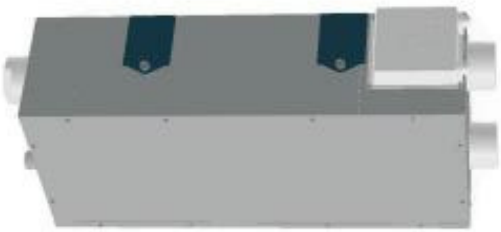

Variante OO: oben/oben

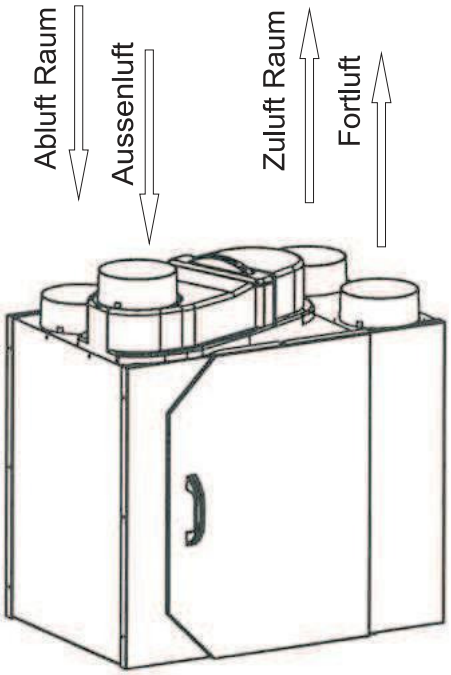

Variante OU: oben/unten

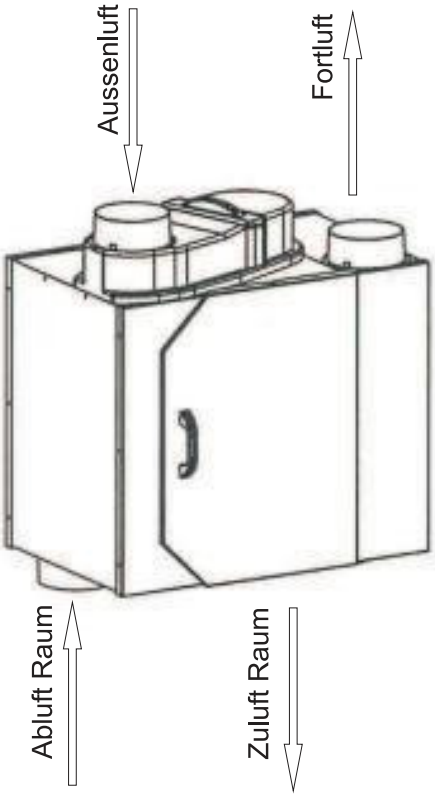

Technische Daten

Die Balzer Wärmerückgewinnungsgeräte von 150m³/h bis 350m³/h

Leistungsdaten HRV 15

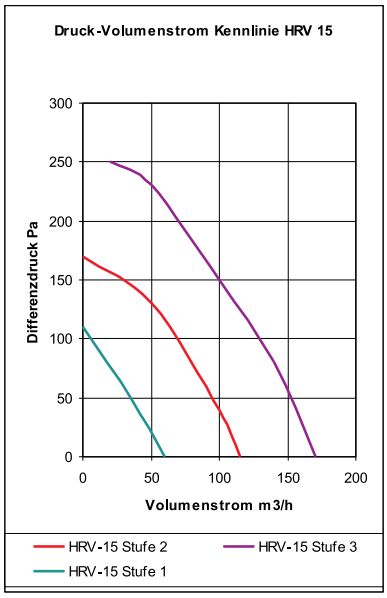

Stufe 1	12 Watt
Stufe 2	38 Watt
Stufe 3	80 Watt
Gewicht	ca. 25 Kg
Wärmerückgewinnung	ca. 97%

Leistungsdaten HRV 25

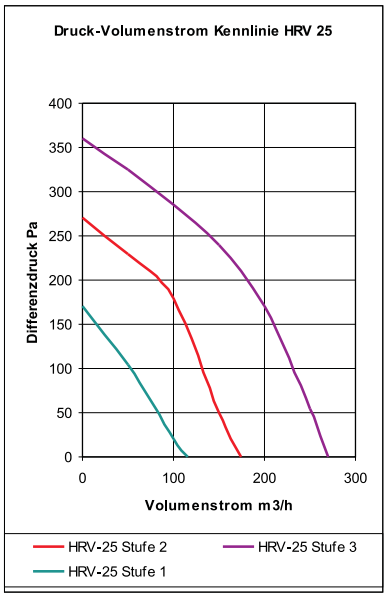

Stufe 1	54 Watt
Stufe 2	120 Watt
Stufe 3	240 Watt
Gewicht	ca. 38 Kg
Wärmerückgewinnung	ca. 92%

Leistungsdaten HRV 30

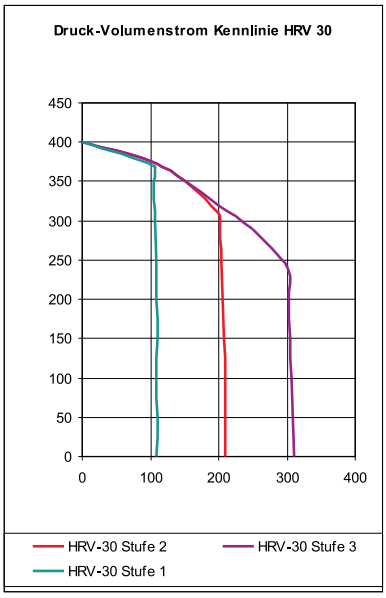

Stufe 1	20 Watt
Stufe 2	54 Watt
Stufe 3	95 Watt
Gewicht	ca. 35 Kg
Wärmerückgewinnung	ca. 92%

Leistungsdaten HRV 35

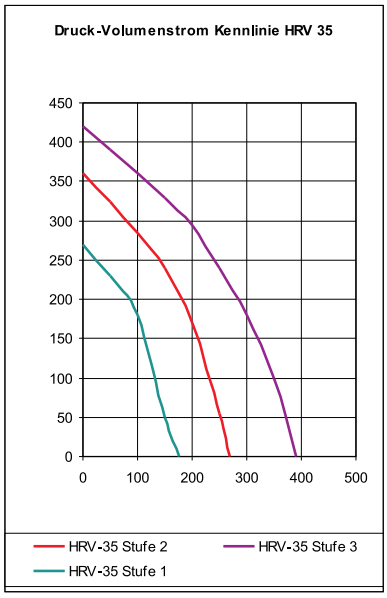

Stufe 1	50 Watt
Stufe 2	130 Watt
Stufe 3	180 Watt
Gewicht	ca. 38 KG
Wärmerückgewinnung	ca. 92%

Einfache und schnelle Montage

Bei der einfachen und schnellen Montage der Balzer HRV-Geräte müssen sie kein schweres Gerät zur Befestigung halten. Montieren sie die Befestigungsschiene an der Wand und hängen das Gerät bequem ein.

Der Kondensatablauf wird durch einen handelsüblichen Syphon in DN 40 hergestellt.

Von Standard bis zum Modernen

Bei einem Wärmerückgewinnungsgerät von Balzer lassen sich viele Varianten der Ansteuerung realisieren.
Wählen sie selbst ob sie über einen Stufenschalter, eine Zeitschaltuhr oder über unser Touch-Display ihre Lüftung ansteuern wollen.

Selbsverständlich beraten wir sie auch hierbei gerne.

Auch bei Sonderlösungen, wie eine Ansteuerung über ein BUS-System steht einer Realisierung nichts im Wege !!

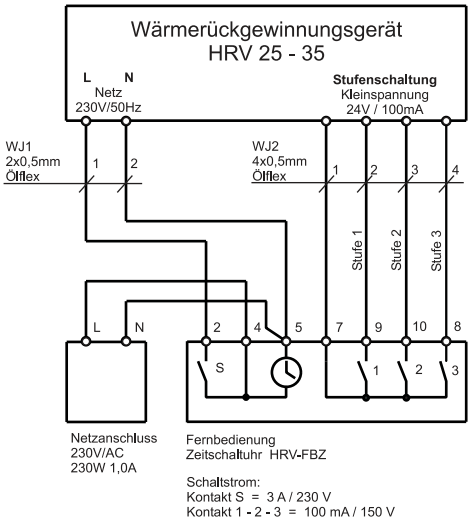

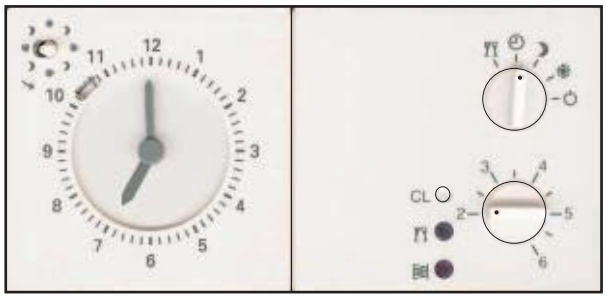

Technische Daten

Die Balzer Wärmerückgewinnungsgeräte HRV 15 und ihre Maße

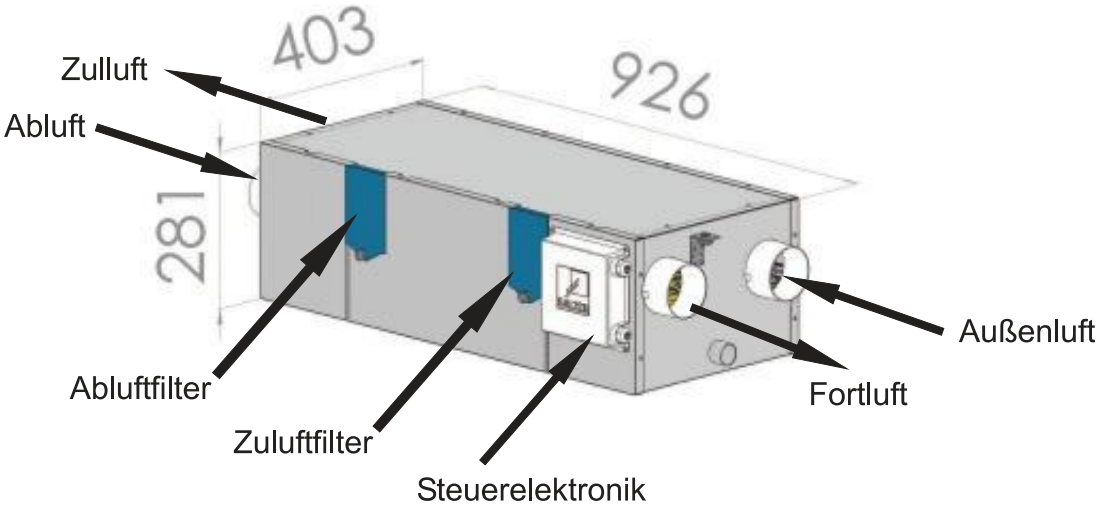

DAS NEUE HRV 15

Unser neue entwickeltes HRV 15 ist ab ca. III 2013 verfügbar.
Sie profitieren von einem noch flexibleren Gerät. Individuell einsetzbar, höhere Volumenströme zur besseren Gebäudeanpassung und viele kleine Verbesserungen.

Technische Daten

Die Balzer Wärmerückgewinnungsgeräte HRV 25-35 und ihre Maße

Variante: oben/unten mit Bypass

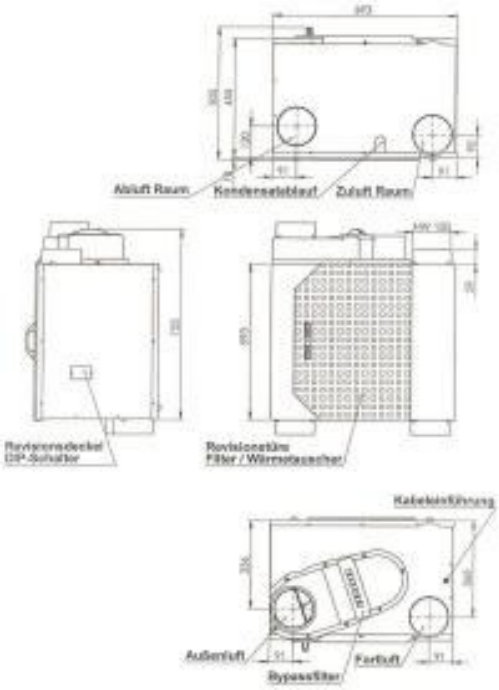

Variante: oben/unten ohneBypass

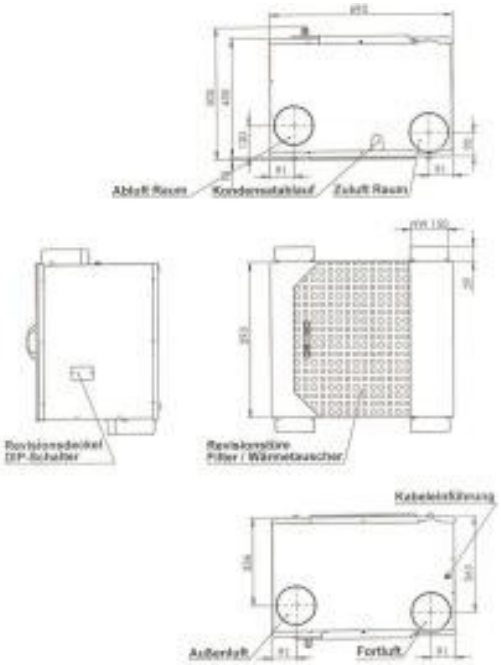

Variante: oben/oben mit Bypass

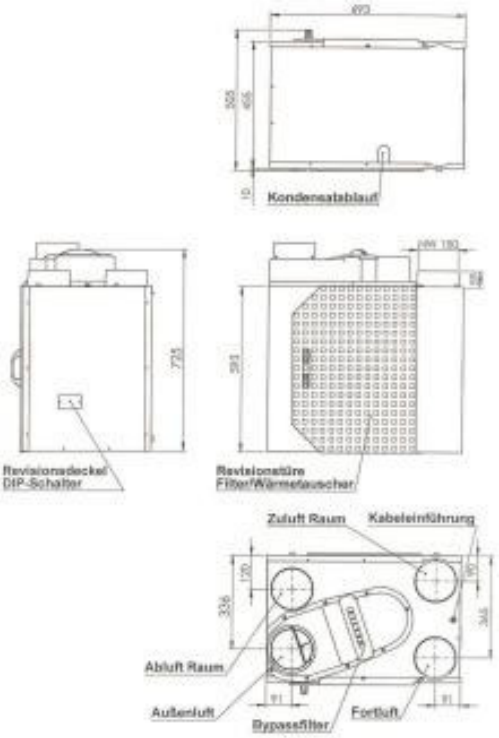

Variante: oben/oben ohneBypass

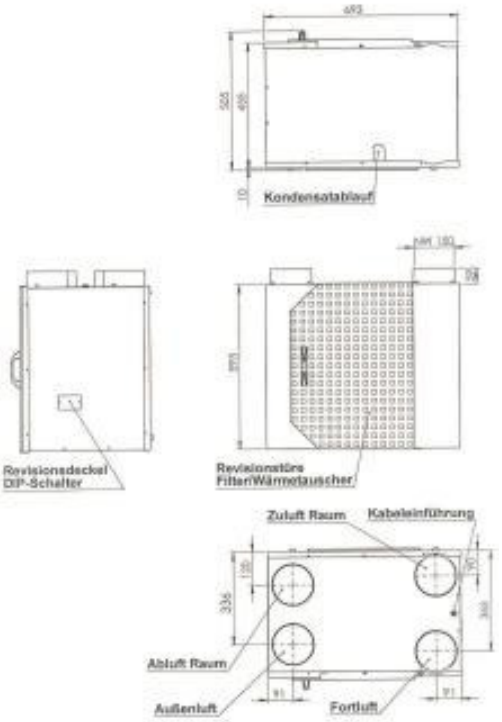

Einsatzbeispiel

Die Balzer Wärmerückgewinnungsgeräte HRV 15-35 im eingebauten Zustand

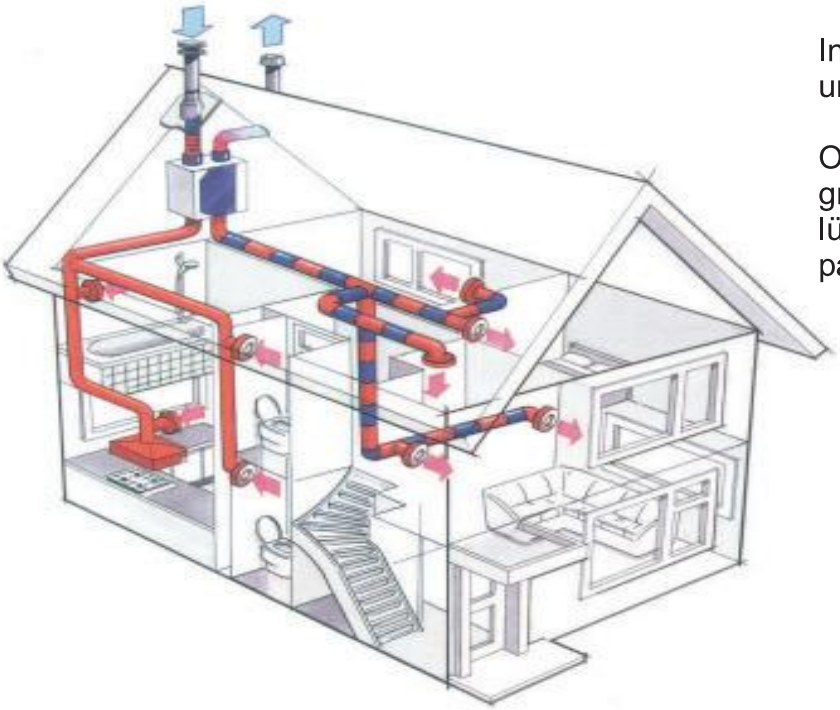

In allen Bereichen ist der Einbau unserer WRG-Geräte möglich.

Ob sie eine kleine Wohung oder ein großes Einfamilienhaus kontrolliert lüftern wollen, BALZER hat ein passendes Gerät für sie.

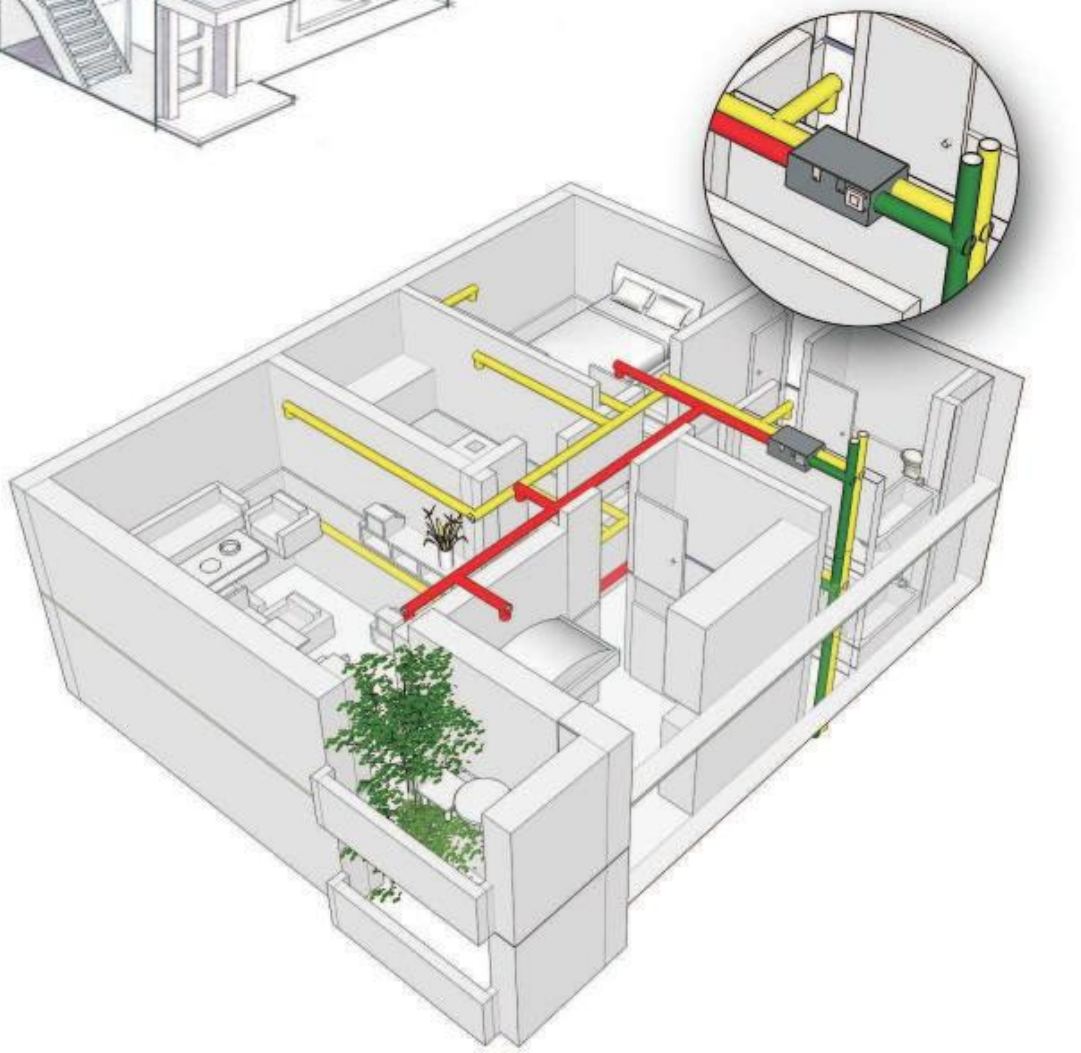

Downloads und Ausschreibungstexte

Unterlagen wie Produktinformationen, Zulassungen, Preislisten etc. Stehen in digitalem Format auf unserer Webseite zum Download zur Verfügung. Ausschreibungstesxte können in verschiedenen Formaten (GAEB, Datanorm und weitere) ebenfalls heruntergeladen werden. Gerne stellen wir Ihnen natürlich auch Ihre projektbezogenen Daten individuell zusammen.

Besuchen Sie uns auf

www.balzer-luefter.de

Notizen

BALZER Lüfter GmbH

von-Linde-Straße 2
82205 Gilching
Tel. 08105/77 91-0
Fax. 08105/77 91-79
Mail: info@balzer-luefter.de
Www.balzer-luefter.de