ZLA

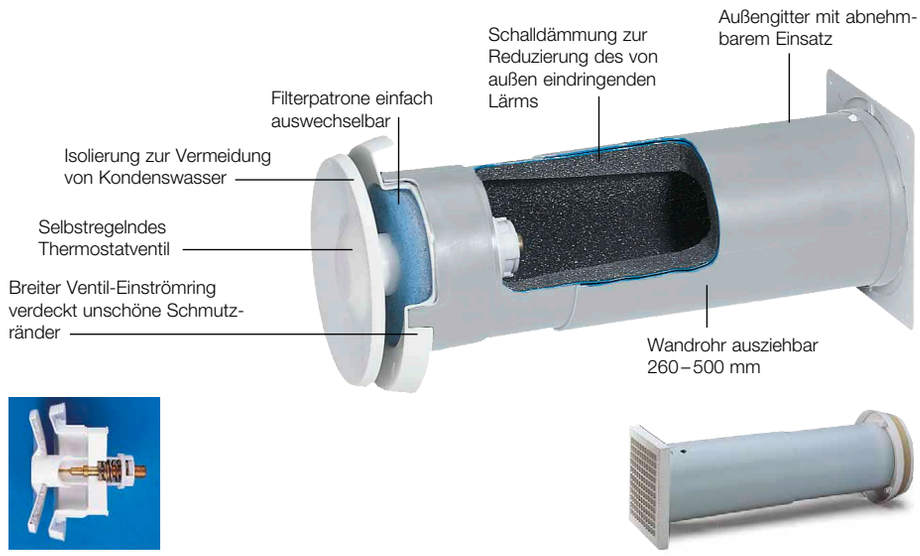

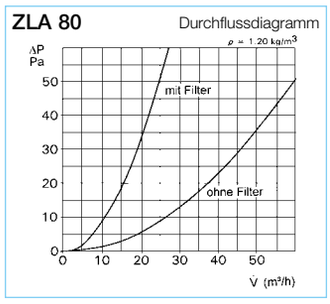

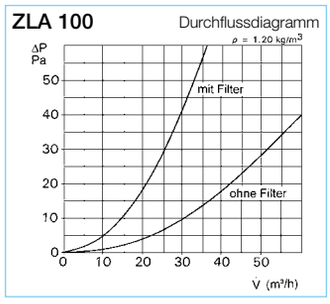

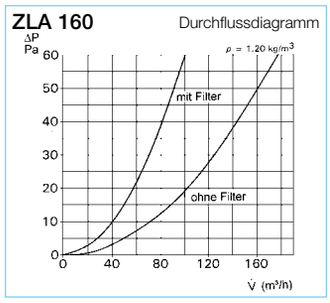

Besonderheiten – Einsatz

Universell einsetzbarer Zuluftautomat. Das selbstregelnde Thermostat-Tellerventil verbindet Energieeinsparung und stetigen Luftaustausch in höchster Effizienz. Die außentemperaturabhängige Volumenstrom-Regelung erfolgt über einen Thermofühler ohne elektrischen Anschluss. Die Zuluft strömt optimal verteilt, gefiltert (Klasse G3*) und geräuschgedämpft ein.

Vorteile

- ☐ Vollautomatische, bedarfsgerechte Zuluftmengen-Regelung.
- ☐ Wartungs- und betriebskostenfrei.
- ☐ Individuelle Volumeneinstellung durch Verdrehen des Tellers.
- ☐ Ausziehbares Kunststoff-Wandrohr für Wandstärken von 260 bis 500 mm.
- ☐ Hohe Geräuschdämmung durch eingebauten Schalldämpfer.
- ☐ Einfach auswechselbare Filter.
- ☐ Kein elektrischer Anschluss notwendig.
- ☐ Schnelle, problemlose Montage.

Funktion

Der Thermostatfühler reagiert selbsttätig in einem Temperaturbereich von –6 °C bis +20 °C. Innerhalb dieser Bandbreite ergeben sich konform zu den DIN-Richtlinien Volumenströme zwischen 0 und 30 m³/h. Siehe Leistungsdiagramm rechts. Aus der Position „Grundeinstellung“ schließt das Ventil ab ca. –4 °C Außentemperatur. Eine Mindest-Zuluftrate wird durch den 4 mm breiten Distanz-Clip sichergestellt. Manuelles Einstellen des danach weiterhin außentemperaturgeregelten Volumenstromes ist durch Drehen des Ventiltellers möglich. Eine Umdrehung ergibt eine Spaltveränderung um 4 mm (siehe blau gerasterte Bereiche im Diagramm).

Montage

Einbau in Wanddurchbrüche. Teleskoprohr von außen einschieben, Abdeckgitter anschrauben. Rohr einputzen und Ventil von innen einschieben.

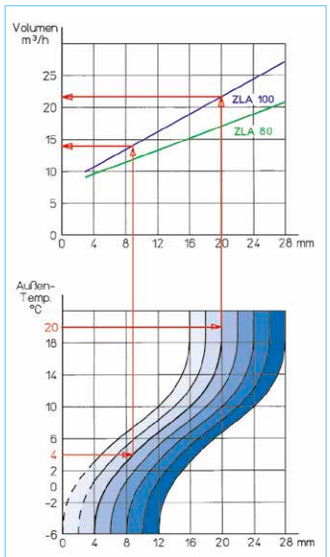

Automatische Spaltveränderung in Abhängigkeit der Außentemperatur.
– – – Absperrung ohne Distanzring.

Hinweis

Die Anzahl an Zuluftautomaten ist gemäß DIN 1946, T.6 festzulegen (siehe Tabelle linke Seite).

Leistungsdaten

Der Volumenstromdurchsatz in Abhängigkeit von der Druckdifferenz richtet sich nach dem Öffnungsspalt des Ventiltellers. Die Leistungswerte sind aus obigen Diagrammen ersichtlich.

Zubehör

Ersatz-Luftfilter Klasse G3*
Verpackungseinheit jeweils 10 Stück.

Type ELFZ 80	Best.-Nr. 00339
Type ELFZ 100	Best.-Nr. 00340
Type ELFZ 160	Best.-Nr. 00341

* G3 = ISO Coarse 50%.

Bestelldaten

Type	ZLA 80	ZLA 100	ZLA 160
Best.-Nr.	00214	00215	00216
Volumen max. mit Filter m³/h	25	35	100
Rohr-NW (mm)	80	100	160
Wanddurchbruch Ø mm	96	115	175
Ø A mm	147	147	207
B mm	49	49	50
C mm	260 – 500	260 – 500	260 – 500
D mm	107	140	190
E mm	3	15	24
Gewicht ca. kg	0,7	0,8	1,6
Normschallpegeldifferenz $D_{n,e,w}$ dB(A)	41	37	35
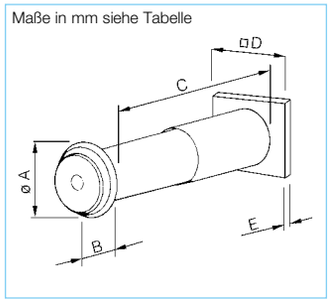
Maße in mm siehe Tabelle