DEZENTRALE WOHNRAUMLÜFTUNG MIT WÄRMERÜCKGEWINNUNG

SIKU RV 30 C Pro Duo

PRODUKTBESCHREIBUNG

- Reversierbare Einzelraumlüftungsanlage mit Wärmerückgewinnung
- energieeffiziente Be- und Entlüftung in Wohnungen, Häusern, öffentlichen und gewerblichen Gebäuden
- Reduzierung der Lüftungswärmeverluste dank Wärmerückgewinnung
- Feuchtigkeitsausgleich und regelbarer Luftwechsel schaffen ein individuell angepasstes Mikroklima
- einfache Montage, Bedienung und Wartung
- automatische Verschlussklappen verhindern ungewollten Luftrückstrom
- mit Feuchtigkeitssensor zur Kontrolle der Raumluftfeuchtigkeit
- zum Einbau in eine Kernlochbohrung (Ø 180 mm erforderlich) durch die Aussenwand des Gebäudes
- maximale Luftförderleistung 30 m/h
- Rohrdurchmesser 160 mm

CE IP24

Aussenmasse des Innenelementes, mm (Zoll)

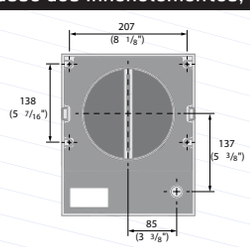

Die Lüftungsanlage besteht aus einem Innenelement mit einer dekorativen Abdeckung und Filtern, einer Patrone, einem Lüftungsrohr mit Luftstromtrennteilen und einer Außen-Lüftungshaube. Die Filter gewährleisten eine grobe Luftreinigung und verhindern das Eindringen von Staub und Fremdkörpern in die Patrone.
Die Patrone ist das wichtigste Bauteil der Lüftungsanlage. Die Patrone besteht aus einem Ventilator und einem Wärmespeicher.

Technische Daten SIKU RV 30 C (Art.Nr. 50438)

Geschwindigkeit	1	2	3
Spannung (50/60 Hz)	240 V		
Maximale Leistung	2,17 W	3,66 W	6,62 W
Stromaufnahme	0,026 A	0,039 A	0,066 A
Drehzahl	1600 min	2200 min	2500 min
Maximale Luftkapazität	10 m³/h	20 m³/h	30 m³/h
Lärmdruckpegel bei Abstand 3m	24 dBA	31 dBA	34 dBA
Max. Temperatur der transportierten Luft	von -15 °C bis +50°C		
Wärmetauschungseffizienz	85 %	80 %	75 %
Filterklasse	G3		
Schutzart	IP24		

Abmessungen SIKU RV 30 C (mm)

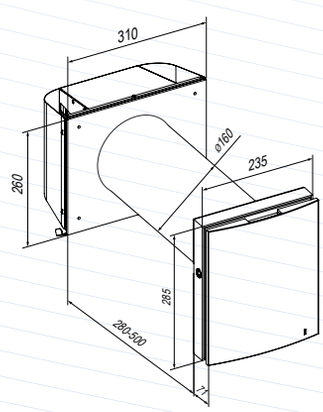

Verfügbare Modelle

SIKU RV 30 C Pro Duo Comfo (Art. 50438)

Verpackungseinheit

2 Stück

Die Lüfter erfüllen die anwendbaren Sicherheitsnormen und Bestimmungen zur elektromagnetischen Verträglichkeit. Technische Änderungen vorbehalten.

Siku Vertriebsges.m.b.H
Bundesstraße 5, A-2102 Bisamberg | Tel +43 (0)2262 61 521, Fax +43 (0)2262 61 520 | email office@siku.cc
www.siku.cc

BEDIENLOGIK DES SIKU RV 30 DW PRO DUO WIFI

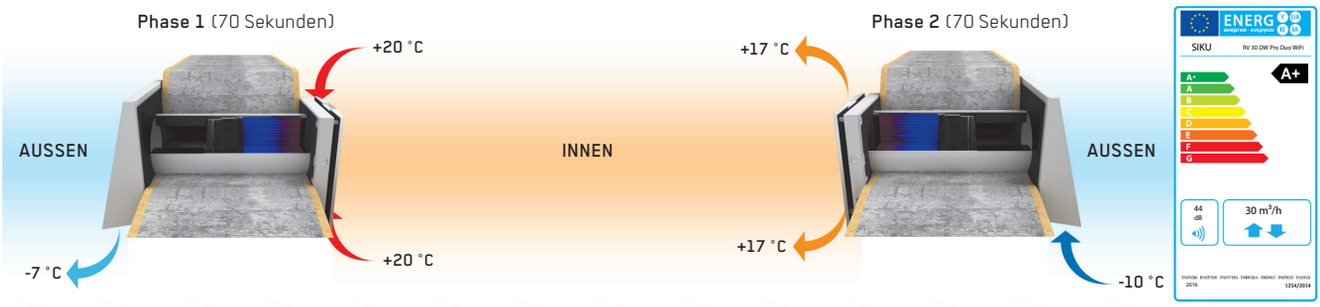

Betriebsarten der Lüftungsanlage:
Belüftung. Die Lüftungsanlage läuft im permanenten Zu- und Abluftbetrieb in der eingestellten Geschwindigkeit.
Regeneration. Die Lüftungsanlage läuft im Reversierbetrieb mit Wärme- und Feuchterückgewinnung.
Zuluft. Alle Lüftungsanlagen laufen im Zuluftbetrieb.

Im **Regenerationsbetrieb** läuft die Lüftungsanlage in zwei Zyklen, mit je 70 Sekunden.

ZYKLUS I.
Die warme und verbrauchte Abluft wird dem Raum entzogen, läuft über den Keramik-Wärmespeicher und gibt die Wärmeenergie an diesen ab. Innerhalb von 70 Sekunden wird der Wärmespeicher erwärmt und die Lüftungsanlage wechselt in den Zuluftbetrieb.

ZYKLUS II.
Die frische Außenluft strömt über den Wärmespeicher und entnimmt diesem die gespeicherte Wärme, bis die Raumtemperatur erreicht ist. Innerhalb von 70 Sekunden kühlt der Wärmespeicher ab und die Lüftungsanlage wechselt wieder in den Abluftbetrieb. Der Zyklus startet erneut.

Steuerung

Die Steuerung der Betriebsarten der Lüftunganlage erfolgt mittels des Bedienfeldes am Gerät oder mittels der Fernbedienung.

Bedienfeld auf dem Anlagengehäuse

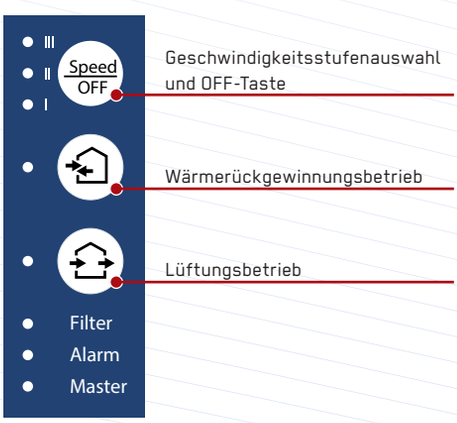

Fernbedienung

Die Reihenschaltung mehrerer Lüftungsanlagen gewährleistet eine kontrollierte Raumlüftung. Die erste Lüftungsanlage in der Reihe wird zum Mastergerät. Der Lüftungsbetrieb des ganzen Systems wird über das Bedienfeld des Mastergeräts gesteuert. Signale von der Fernbedienung werden nur vom Mastergerät emfangen.

Siku Vertriebsges.m.b.H
Bundesstraße 5, A-2102 Bisamberg | Tel +43 (0)2262 61 521, Fax +43 (0)2262 61 520 | email office@siku.cc
www.siku.cc