zehnder
always the best climate

Zehnder ComfoWell 520

Technische Spezifikation für modulares System aus Schalldämpfer und Verteilersystem

Vorteile

- Alle Funktionen für die Luftbehandlung verfügbar: Schalldämpfer, Feinfilter, Aktivkohlefilter, Verteilkasten
- Modularer Aufbau
- Kompakte Dimensionen
- Leicht zu reinigen
- Einfache Montage dank Verbindung der Komponenten mit Schiebeprofilen
- Anschluss von Rohrleitungen durch Endstücke mit Muffen
- Direkte Verbindung mit sämtlichen Komponenten des ComfoWell-Systems
- Sehr gute Schalldämpfung
- Höchste Schallreduktion durch Serien-Schaltung zweier Schalldämpfer möglich
- Montageset verfügbar für vertikale Montage der Schalldämpfer auf dem ComfoAir 350, ComfoAir 550, ComfoAir Q350/450 TR, ComfoAir Q600 ST
- Hocheffiziente Feinfilter bis zu Filterklasse F9 erhältlich
- Geruchsneutralisierung durch Aktivkohlefilter
- Komponenten in 520 mm Breite erhältlich für den Anschluss von 10 ComfoTube.

ComfoWell als Schalldämpfer

ComfoWell als Verteilerkasten

ComfoWell als Filtergehäuse

Montageplatte

Endplatte

Montageset

Montageset

Distanzrahmen

Feinstaubfilter F7

Feinstaubfilter F9

Aktivkohlefilter FC

Technische Daten

Zehnder ComfoWell 520	
Gehäuse	verzinktes Stahlblech
Innenauskleidung	geschlossenporiger Melaminharz-schaumstoff
zulässige Betriebstemperatur	-25 bis +60°C
maximale Luftmenge	400 m^3/h bei Nennlüftung

Nutzen

- Alles aus einer Hand: mit Schalldämpfer, Feinfilter, Aktivkohlefilter und Verteilkasten sind alle Funktionen für die Luftbehandlung verfügbar
- Einfache Montage dank modularem Aufbau, kompakten Dimensionen und Verbindung der Komponenten mit Schiebprofilen

Artikelnummer

Bezeichnung	Artikelnummer
Schalldämpfer CW-S 520	990 323 502
Verteilkasten CW-D 520	990 323 532
Filtergehäuse CW-F 520	990 323 552
Montageplatte CW-M 520-10 x 75	990 323 524
Montageplatte CW-M 520-10 x 90	990 323 525
Endplatte CW-P 520 – DN 160	990 323 564
Endplatte CW-P 520 – DN 180	990 323 513
Montageset CW-K 520 – ComfoAir 350	990 323 518
Montageset CW-K 520 – ComfoAir 550	990 323 519
Montageset CW-K 520 – ComfoAir Q350/450 TR	990 323 645
Montageset CW-K 520 – ComfoAir Q600 ST	990 323 646
Distanzrahmen CW-DF 520	990 323 539
Feinstaubfilter CW-F7 520	990 323 606
Feinstaubfilter CW-F9 520	990 323 607

Ausschreibungstext

Schalldämpfer:
Zehnder ComfoWell Schalldämpfer CW-S 520. Rechteckiger Schalldämpfer in Kompaktbauweise mit hocheffizienter Spezialschalldämmkulisse und geringen Druckverlusten. Der Schalldämpfer kann einzeln oder in Kombination mit allen Anbauteilen aus dem ComfoWell System verwendet werden.
Die luftdichte Verbindung mit allen Anbauteilen erfolgt über eine Falzverbindung mit Klemmleiste. Zur Reinigung und Revision kann das Schalldämmelement entfernt werden. Die Montage an Wand oder Decke erfolgt über höhenverstellbare Montagewinkel. Montagezubehör ist im Lieferumfang enthalten.
Technische Daten:

- Einfügungsdämpfung: 10,3 dB / 250 Hz
- Gehäuse: Stahlblech, verzinkt
- Schalldämmelement: Spezialschaumstoff mit Hygienebeschichtung
- Abmessungen: Länge: 500 mm; Tiefe: 520 mm; Höhe: 230 mm

Verteilkasten:
Zehnder ComfoWell Verteilkasten CW-D 520 schalldämmender Verteilkasten in Kompaktbauweise mit geschlossenporiger, schalldämpfender Innenauskleidung, passend zu Montageplatte für Lüftungsrohre ComfoTube 10 x 75 oder 10 x 90. Der Anschluss Montageplatte ist wechselbar von stirnseitig auf seitlich. Der Verteilkasten kann einzeln oder in Kombination mit allen Anbauteilen verwendet werden. Die luftdichte Verbindung mit allen Anbauteilen erfolgt über eine Falzverbindung mit Klemmleiste.
Der Verteilkasten verfügt über eine Revisionsöffnung, die eine einfache Reinigung und Einregulierung der Lüftungsrohre ComfoTube ermöglicht. Montagezubehör ist im Lieferumfang enthalten.

- Material: Stahlblech, verzinkt
- Abmessungen: Länge: 230 mm; Breite: 520 mm; Höhe: 230 mm

Filtergehäuse:
Zehnder ComfoWell Filtergehäuse CW-F 520 Filtegehäuse in Kompaktbauweise für den Einbau in der Zuluft, zur Aufnahme von Pollenfilter F7 oder Aktivkohlefilterelement.
Die Filterelemente sind nicht im Lieferumfang enthalten. Der Verteilkasten kann einzeln oder in Kombination mit allen Anbauteilen aus dem ComfoWell System verwendet werden. Die luftdichte Verbindung mit allen Anbauteilen erfolgt über eine Falzverbindung mit Klemmleiste. Die Montage erfolgt über verstellbare Montagewinkel, das Montagezubehör liegt bei.

- Material: Stahlblech, verzinkt

Abmessungen: Länge: 300 mm; Breite: 520 mm; Höhe: 230 mm

Montageplatte:
Zehnder ComfoWell Montageplatte CW-M520-10 x 75 oder 90 zum Anschluss von 10 Luftschläuchen Zehnder ComfoTube 75 oder 90. Lieferung einschließlich Bauschutz und Klemmleisten. Montageplatte ist auch für Betonmontage einsetzbar.

Endplatte:
Zehnder ComfoWell Endplatte CW-P 520 - DN160 / DN180 (mit zentrischem Stutzen) zum Anschluss des ComfoWell Schalldämpfer- und Verteilersystems an einen runden Kanalquerschnitt DN160 / DN180. Lieferung einschließlich Klemmleisten.

Montageset:
Für das Schalldämpfer und Verteilersystem Zehnder ComfoWell 520 ist zur Montage unmittelbar auf das Lüftungsgerät ein speziell entwickeltes Montageset erhältlich. Das Montageset enthält alle benötigten Zubehörteile (Schrauben, Winkel, Montagekonsolen).

Distanzrahmen:
Zehnder ComfoWell Distanzrahmen CW-DF520 zum Ausgleich bei Unebenheiten der Befestigungsfläche bei Anordnung 90° der Komponenten und einbetonierter Montageplatte. Distanzrahmen einschließlich des benötigten Montagezubehörs.

Filter:
Filter zum Einbau in das Filtergehäuse CW-F 520. Es stehen die Filterklassen F7 (Pollenfilter), F9 (Feinstaubfilter) sowie ein Aktivkohlefilter zur Neutralisierung von Gerüchen zur Verfügung.

Maßskizzen

Schalldämpfer

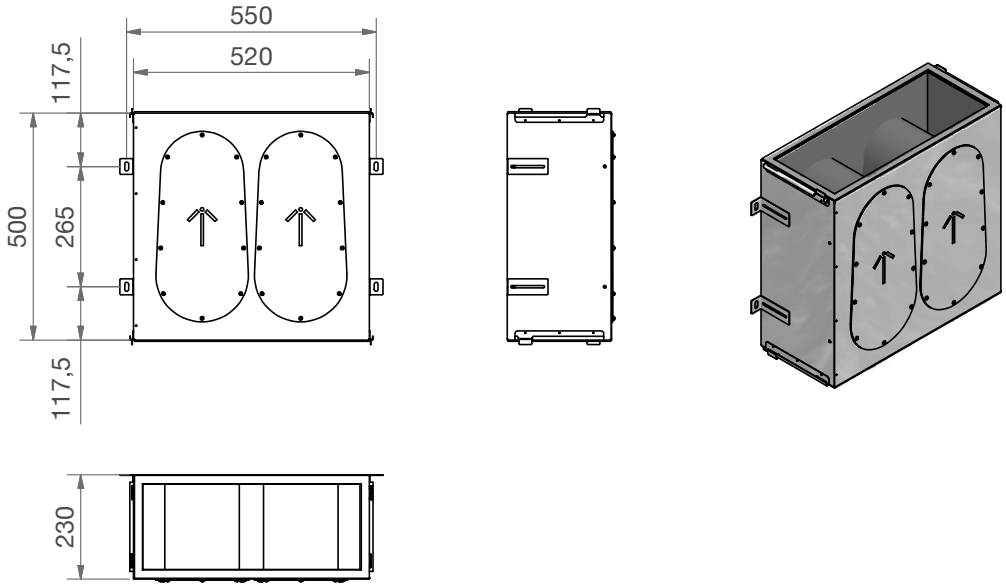

Verteilkasten

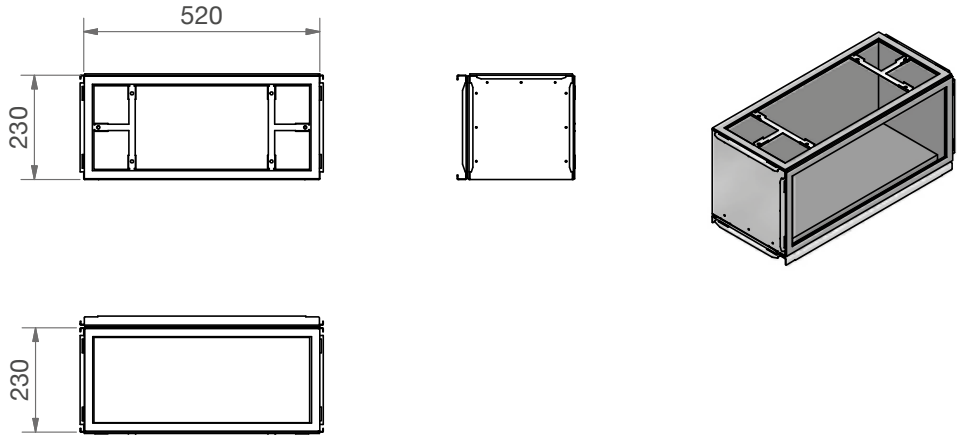

Filtergehäuse

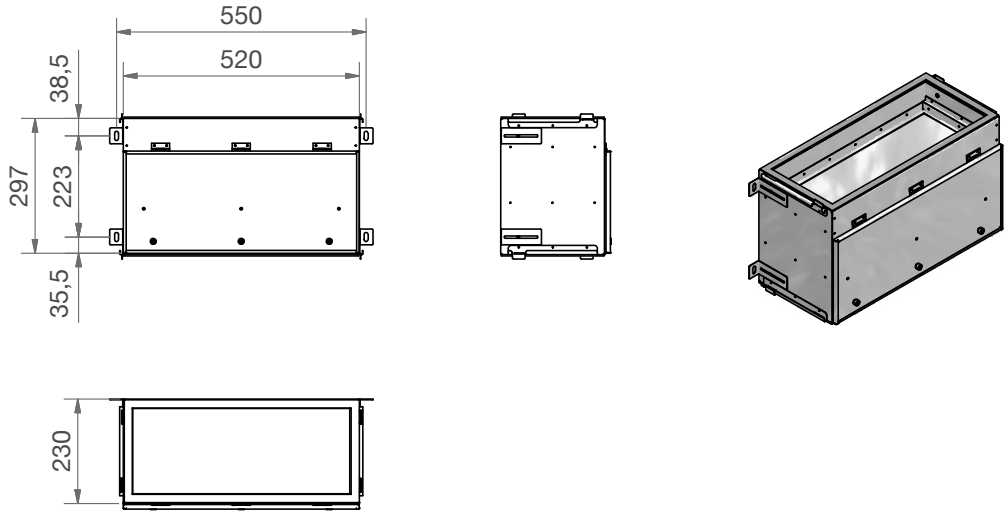

Montageplatte

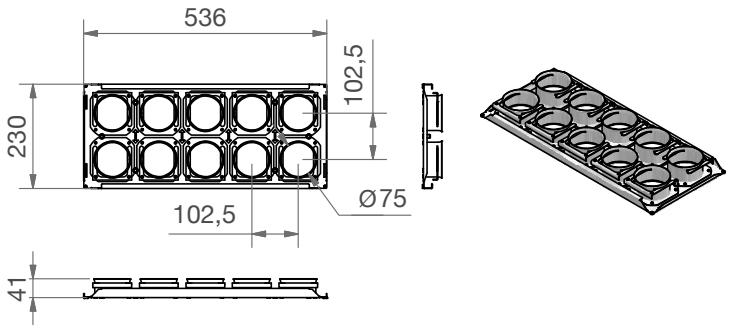

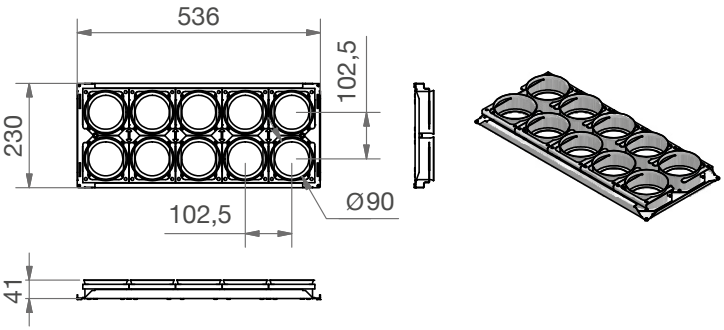

Endplatte

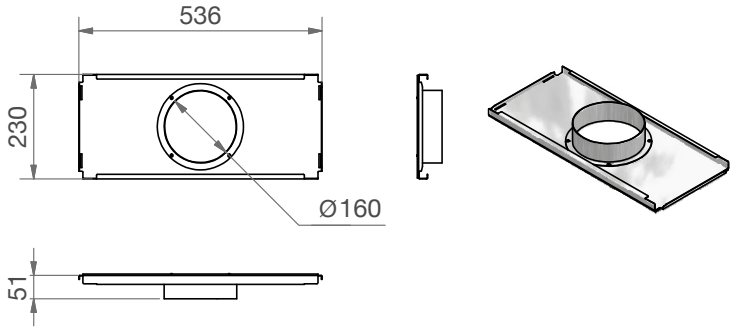

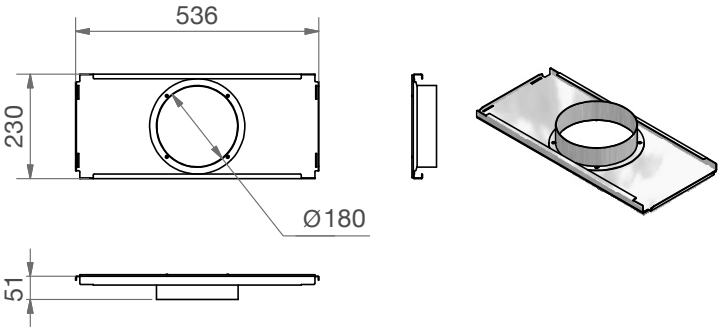

Distanzrahmen

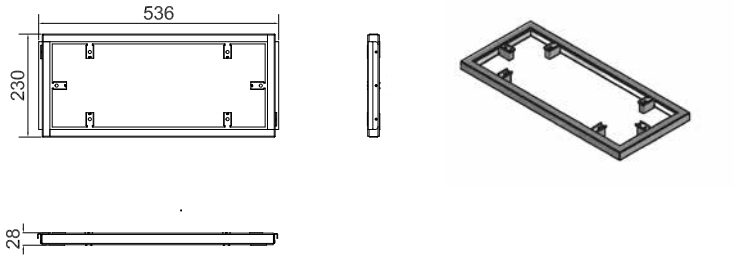

Montageset ComfoAir 350

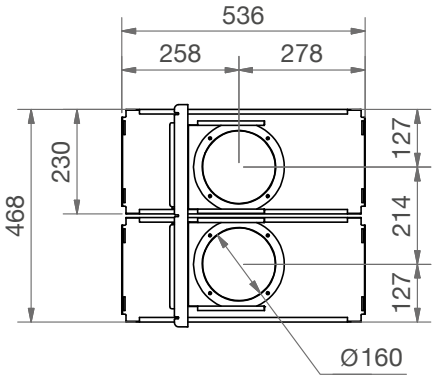

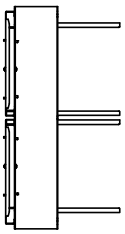

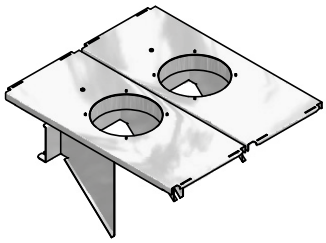

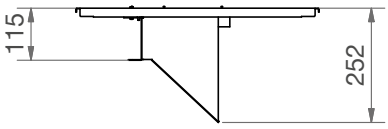

ComfoAir 350 mit Montageset

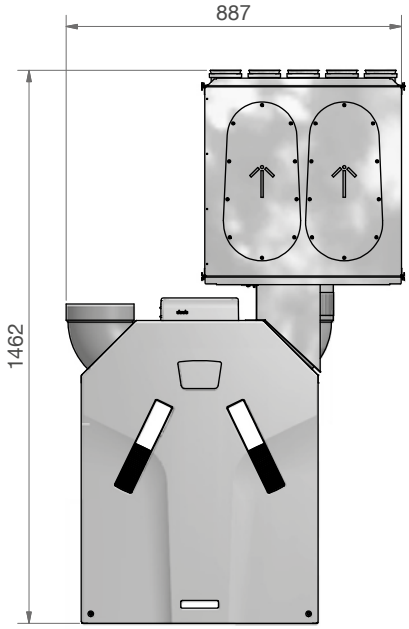

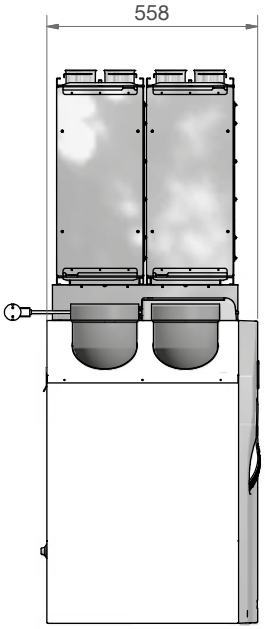

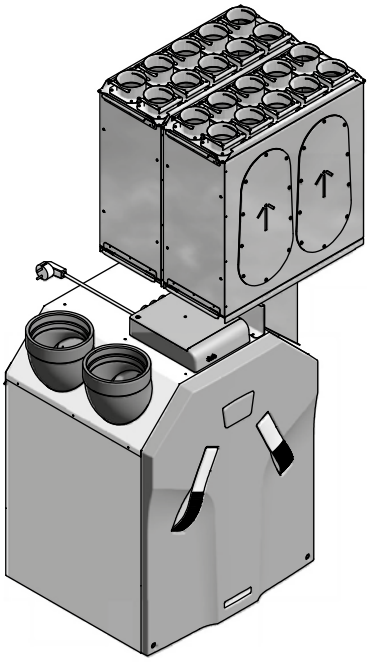

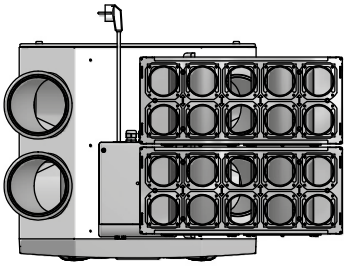

Montageset ComfoAir 550

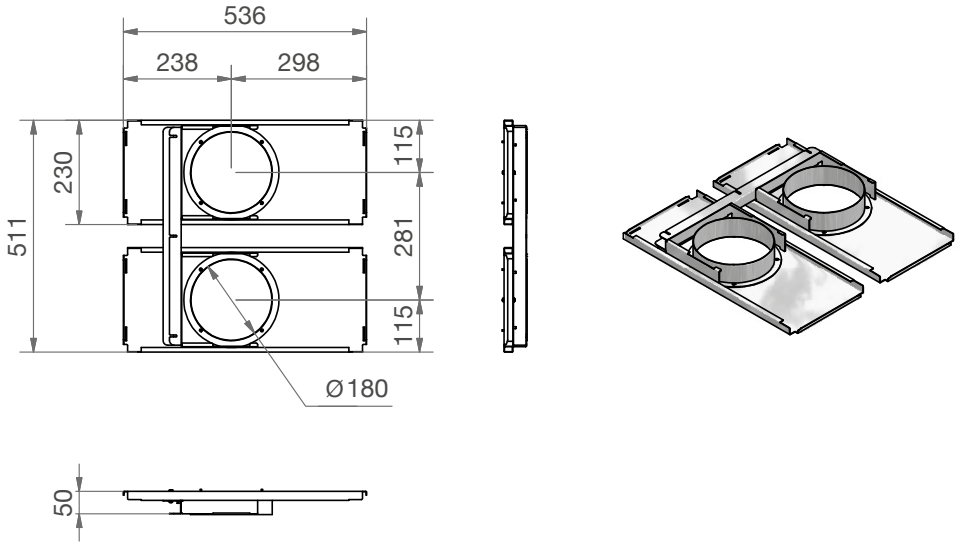

ComfoAir 550 mit Montageset

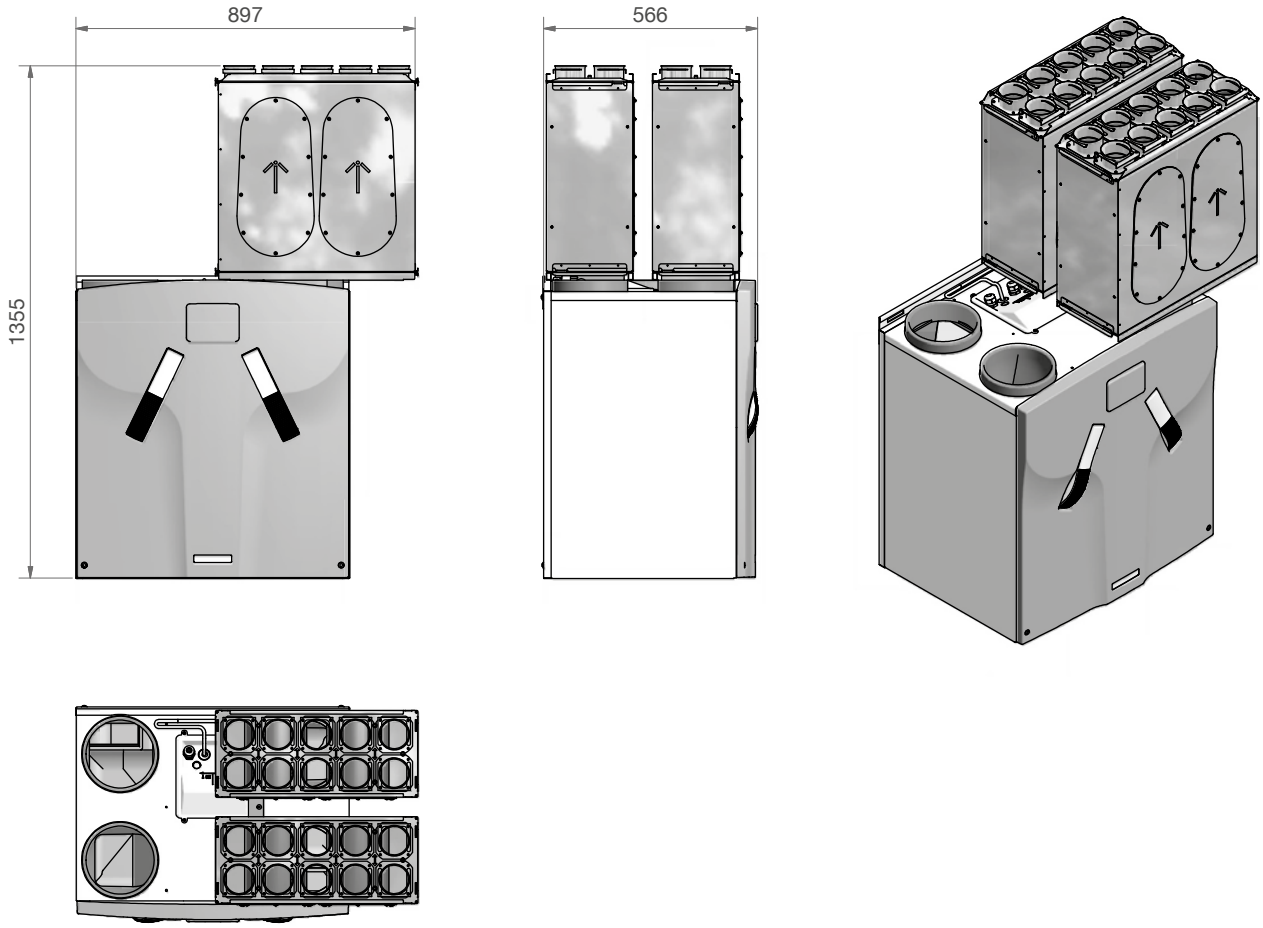

Montageset ComfoAir Q350/450 TR

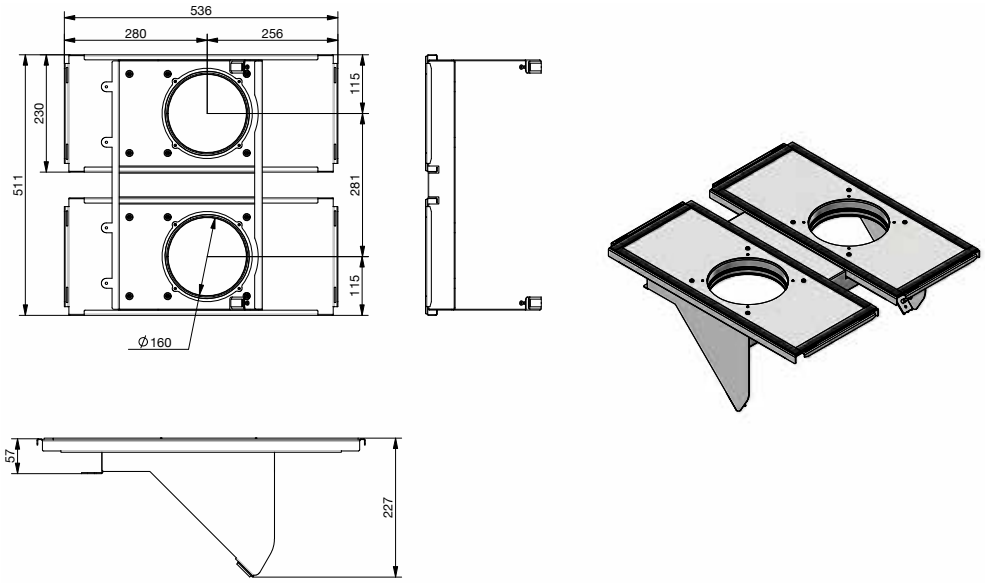

ComfoAir Q350/450 TR mit Montageset

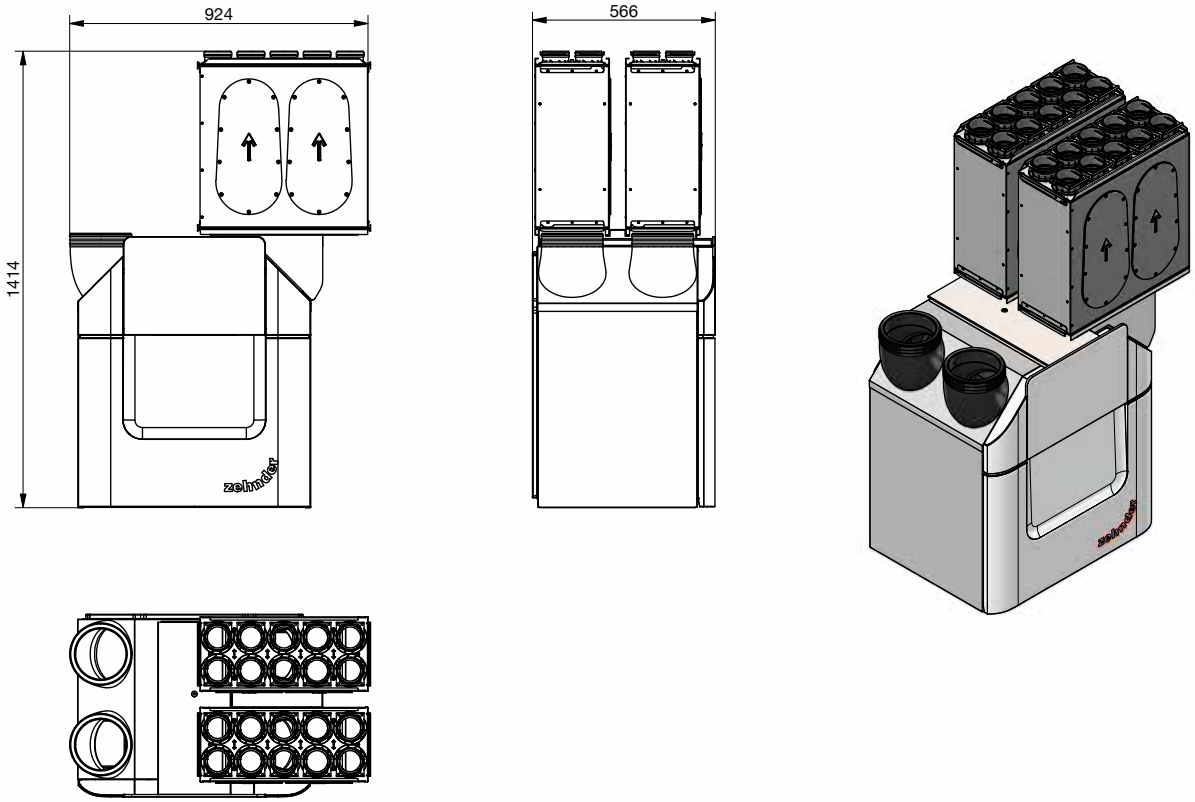

Montageset ComfoAir Q600 ST

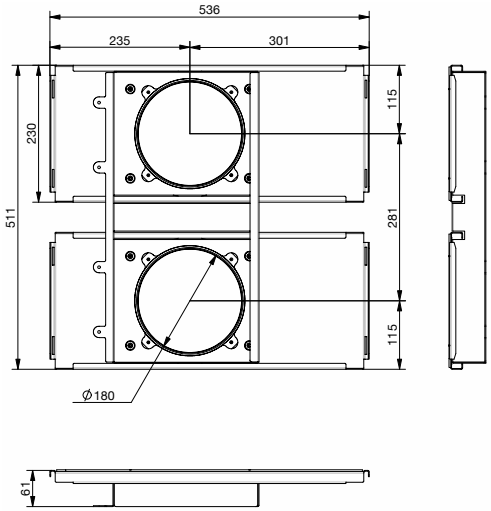

ComfoAir Q600 ST

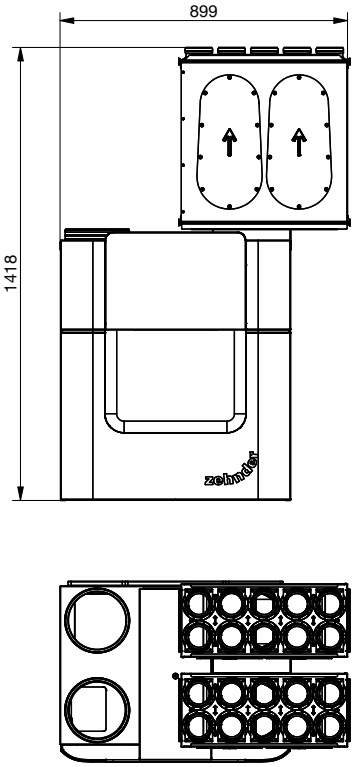

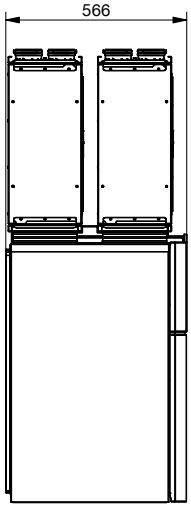

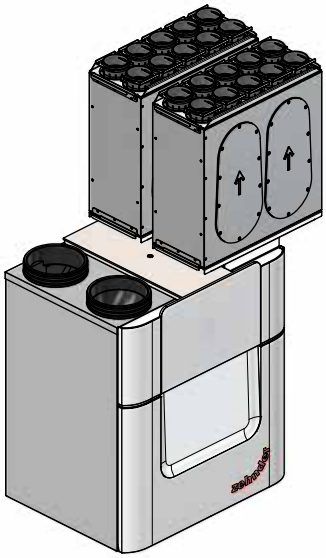

Verwendungsmöglichkeiten

Einzeln

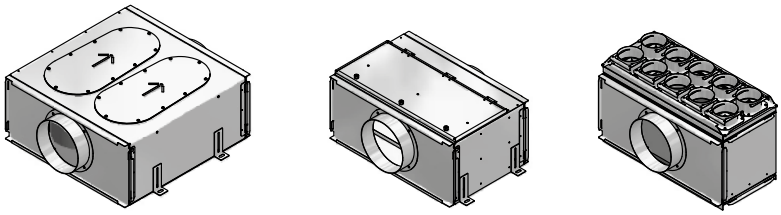

Kombiniert

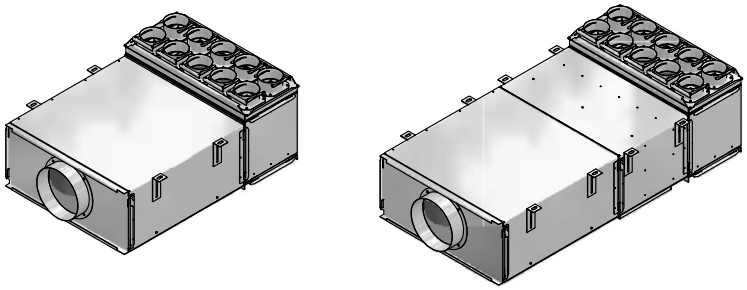

Kompakt mit Lüftungsgerät

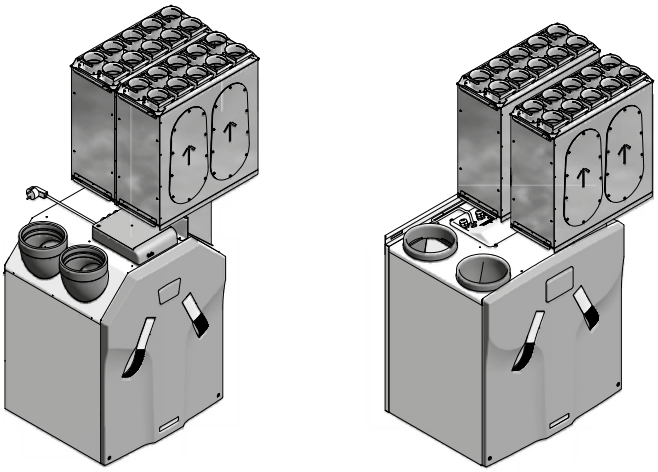

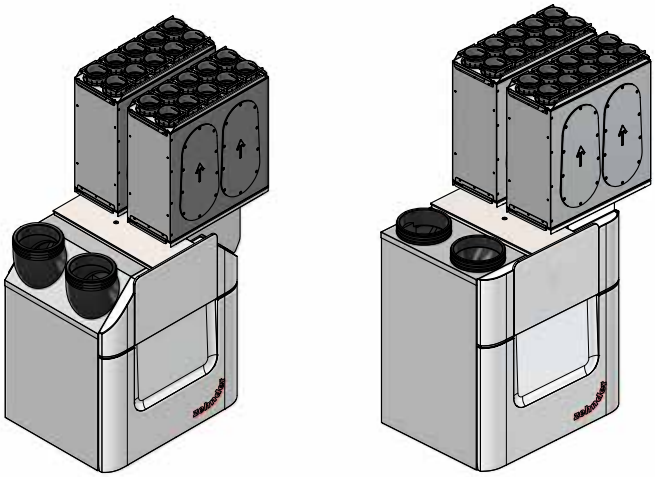

Druckverluste

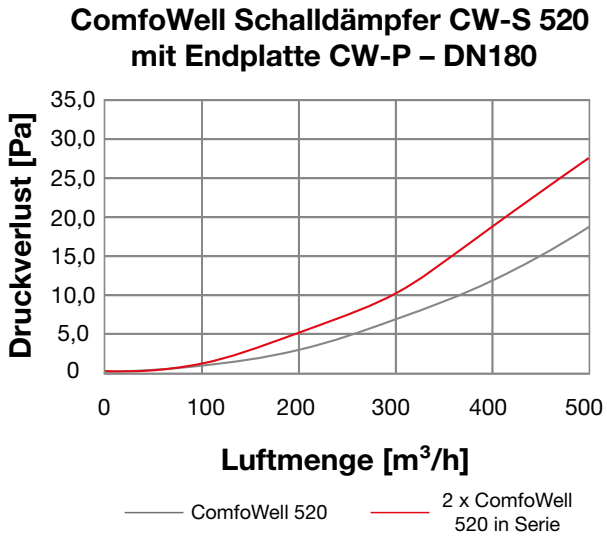

Einfügungsdämpfung

1x Endplatte CW-P520 + 1x Schalldämpfer CW-S520 + 1x Endplatte CW-P520 oder Montageplatte CW-M520

Einfügungsdämpfung mit einem Schalldämpfer*								
Frequenz [Hz]	**63**	**125**	**250**	**500**	**1000**	**2000**	**4000**	**8000**
[db]	0,2	6,3	10,3	16,5	12,0	20,4	15	13,5

1x Endplatte CW-P520 + 2x Schalldämpfer CW-S520 + 1x Endplatte CW-P520 oder Montageplatte CW-M520

Einfügungsdämpfung mit zwei Schalldämpfern*								
Frequenz [Hz]	**63**	**125**	**250**	**500**	**1000**	**2000**	**4000**	**8000**
[db]	6,7	12,3	20,3	22,5	19,2	37,8	27,6	23,9

* Einfügungsdämpfung gemessen nach EN ISO 7235 (Rosa Rauschen)

Z_DE_V1116_CSY_TES_TS223, de, Änderungen vorbehalten

Zehnder Group Deutschland GmbH · Almweg 34 · 77933 Lahr · Deutschland
T +49 7821 586-0 · F +49 7821 586-302 · info@zehnder-systems.de · www.zehnder-systems.de