ZEWO Regelklemmleiste

Die Regelklemmleiste bildet die zentrale Anschlusseinheitvon Raumthermostaten und den entsprechenden Stellantrieben zur Sicherstellung der Spannungsversorgung. Sie bietet eine hohe Funktionssicherheit und sicheren Überlastungsschutz durch die integrierte Sicherung. Durch die einfache Verdrahtungstechnik können je nach Ausführung bis zu 16 Stellantriebe und 8 Raumthermostate gesteuert werden. Die steckfertige, bedarfsabhängige Pumpenlogik (Zubehör) wird in Zusammenhang mit der Regelklemmleiste zur effektiven Steuerung einer Umwälzpumpe verwendet.

Ausführung
230 Volt (auch für 24 V geeignet) für die Montage im Verteilerschrank
Erhältlich in 6-facher Ausführung (für 6 Raumthermostate und 12 Stellantriebe)
Erhältlich in 8-facher Ausführung (für 8 Raumthermostate und 16 Stellantriebe)
Gehäuse (Unter- und Oberteil) aus Kunststoff, rein weiß nach RAL9010
Inkl. Befestigungszubehör
Entspricht den EU-Normen
Integrierte Sicherung 4A, Varistor als Überspannungsschutz für die thermischen Stellantriebe
Schutzart IP43
Aufrüstbar mit bedarfsabhängiger steckfertiger Pumpenlogik
Elektrische Anschluss mit Schraubklemmen für Leitungen bis max. 1,5 mm²

Technische Daten		
Betriebsspannung	**230 V (6-fach)**	**230 V (8-fach)**
Abmessungen (L x B x T)	318,5 mm x 105 mm x 50 mm	318,5 mm x 105 mm x 50 mm
Max. Raumthermostate	6	8
Max. Stellantriebe	12	16
VPE	1 Stück	1 Stück
Warengruppe	VA	VA
Art.-Nr.	11130067 302305-8	11130066 5026-26

Abmessungen (mm)

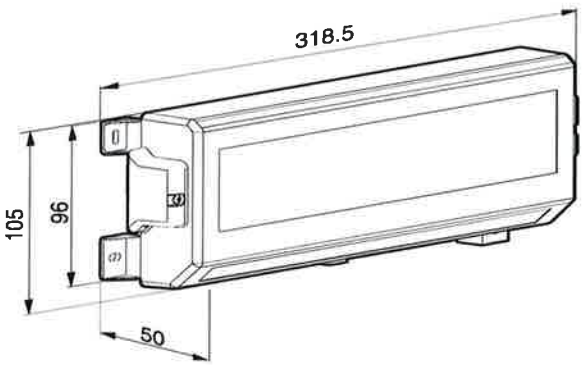

Hinweis:
Für genaue Montagehinweise beachten Sie bitte die jedem Produkte beigefügte Montagevorschrift.

Ergänzendes Zubehör:

Steckfertige Pumpenlogik
(zur Ansteuerung von z.B. Umwälzpumpen)
Art.-Nr. (230 V): 11130052
Art.-Nr. (24 V): 11130053

Transformator für Regelklemmleiste 24 V (zur Umwandlung der Betriebsspannung)
Art-Nr.: 15020017

Zugentlastungskappen
Art-Nr.: 11130107

© ZEWOTHERM GmbH Stand Januar 2015
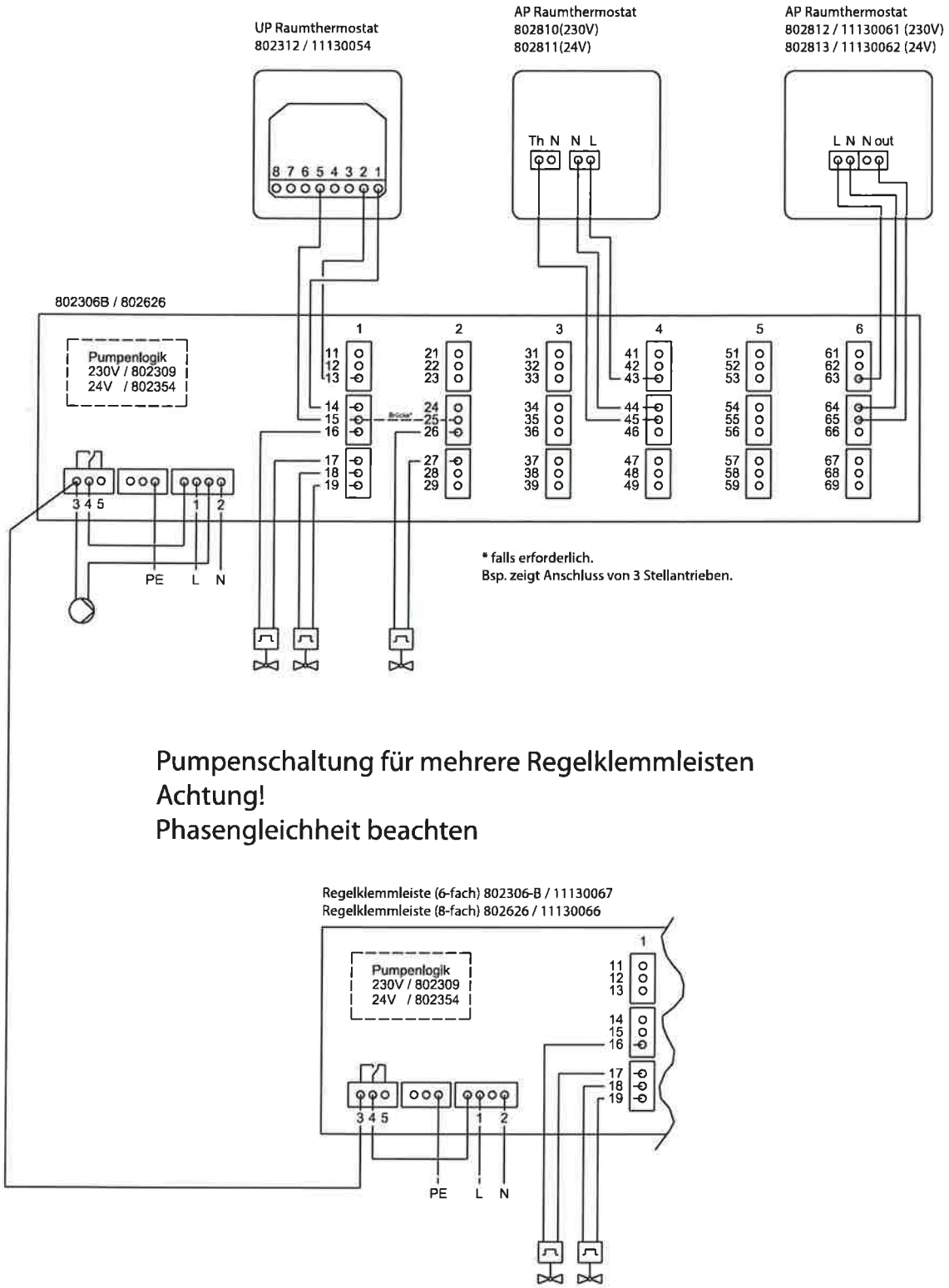
Verdrahtungsschema